Thermostatableiter

Mit Schraubanschluss Modell 443
Mit Winkelschraubanschluss Modell 543
Mit Flanschanschluss Modell 444

Modell 443

Modell 543

Modell 444

Zur Ableitung der Kondensate von Sattdampf oder überhitztem Dampf bei mittlerem und niedrigem Druck.

Geeignet für Dampfleitungen, Bügelmaschinen, Wäschereien und chemische Reinigungen, Tanks und Behälter mit Kondensatablass, Kochtöpfe, Sterilisierapparate, Wärmetauscher, Mehrfach-Plattenpressen, Autoklaven für die Vulkanisation, Glättvorrichtungen, Druckminderer usw.

Mod. 444 ist mit einem Zentrierring für die Montage mit Flanschen ausgestattet, gemäß den Normen EN, DIN, UNE, ANSI, BS usw. DN-15 bis 25.

Eigenschaften

— Die Funktion basiert auf einem Thermostatventil, das sich zum Ablassen von Luft, Kaltwasser und Kondensaten öffnet und sich bei heißen Kondensaten, die kurz vor dem Verdampfen stehen, schließt.
— Vollständig aus Edelstahl gefertigt und daher besonders verschleißfest, temperatur- und korrosionsbeständig. Vollständig recycelbar.
— Lange Lebensdauer und hohe Wirksamkeit im Betrieb.
— Das einfache dreiteilige Design ermöglicht eine leichtere und schnellere Wartung als bei anderen Ableitern dieser Art.
— Einfach und in jeder Position zu montieren.
— Kompakt und robust. Weitaus leichter und kleiner als die herkömmlichen Ableiter.
— Das Innendesign des Gehäuses ist dafür ausgelegt, die jeweils geforderten Kapazitäten zu liefern und eine Überdimensionierung zu vermeiden.
— Betriebsbedingungen und Flussrichtung sind auf dem Gehäuse vermerkt.
— Kontinuierliches Ablassen.
— Auch ideal als Entlüfter geeignet.
— Präzises Öffnen und Schließen vermeidet Dampfverluste.
— Absolut geräuscharm.
— Die Vorrichtung arbeitet unbeeindruckt von Vibrationen, Druckstößen, überhitztem Dampf, ätzendem Kondensat, Vereisung usw.
— Der Schutzfilter für die Verschlussoberflächen wurde so konzipiert, dass die gesamte Oberfläche gleichmäßig beansprucht wird. Dadurch wird eine weitaus höhere Filterkapazität als bei den Produkten der Wettbewerber gewährleistet. Einfacher und schneller Zugang zum Filter.
— Die Verschlussoberflächen sind behandelt, geschliffen, geläppt und poliert. Damit erzielt das Bauteil eine Dichtheit, die sogar die Vorgaben der Norm EN 12266-1 übertrifft.
— Alle Ableiter sind streng getestet und geprüft.
— Alle Komponenten sind nummeriert, registriert und kontrolliert. Auf Wunsch liefern wir die Ableiter mit den entsprechenden Zertifikaten über Materialien, Guss, Tests und Leistungsdaten.
— Mod. 444 mit reduzierter Einbaulänge gemäß Norm EN-558, Basis-Serie 49. Dieser Ableiter ist mit einem einzigartigen Zentrierring für die Montage mit Flanschen ausgestattet, gemäß den Normen EN, DIN und UNE (PN-6, 10, 16, 25 und 40), ASA (ANSI) (PSI-150 [außer DN-15], 300) und sonstigen Normen (NF, BS usw.).

WICHTIGER HINWEIS
Auf Wunsch:
— Für besondere Betriebsbedingungen (hohe Temperaturen, Fluide usw.) ist die Herstellung auch in anderen Materialien möglich.
— Andere Anschlussarten.
— Eine isolierende Schutzhülle vermeidet Strahlungsverluste bei widrigen Wetterbedingungen.
— Das Standard-Thermostatelement löst bei 12 °C unter der Sattdampf-Temperatur aus. Auf Wunsch liefern wir auch Elemente für Temperaturen von 6 °C bzw. 24 °C.

EN ASME/FNPT ASME/SW ASME/ANSI

TEIL NR.	TEIL	MATERIAL		
		MODELL 443	MODELL 543	MODELL 444
		EDELSTAHL		
1	Gehäuse	Edelstahl (EN-1.4301)		
2	Zentrierring			Edelstahl (EN-1.4310)
3	Sitz/Basis			Edelstahl (EN-1.4301)
4, 18	Filter	Edelstahl (EN-1.4301)		
5	Anschluss	Edelstahl (EN-1.4308)		
6	Winkelanschluss		Edelstahl (EN-1.4308)	
7	Feste Basis	Edelstahl (EN-1.4301)		
8	Halteklemme	Edelstahl (EN-1.4301)		
9	Unterlegscheibe	Edelstahl (EN-1.4301)		
10	Basis Thermostatelement	Edelstahl (EN-1.4301)		
11	Verschluss	Edelstahl (EN-1.4021)		
12	Membran	Edelstahl (EN-1.4301)		
13	Deckel Thermostatelement	Edelstahl (EN-1.4301)		
14	Dichtung	PTFE (Teflon)		
15	Schraube	Edelstahl (EN-1.4301)		
16	Mutter	Edelstahl (EN-1.4401)		
17	Unterlegscheibe	Edelstahl (EN-1.4401)		
R		1/4” bis 1” (GAS,NPT,SW)	1/2”(GAS,NPT,SW)	
DN				15 bis 25 (EN, ANSI)
BETRIEBSBE-DINGUNGEN	PN	40		
	MAX. ZULÄSSIGE TEMPERATUR IN °C	300		
	MAX. ZULÄSSIGER BETRIEBSDRUCK IN BAR	22		
	MAX. BETRIEBSTEMPERATUR IN °C	250		

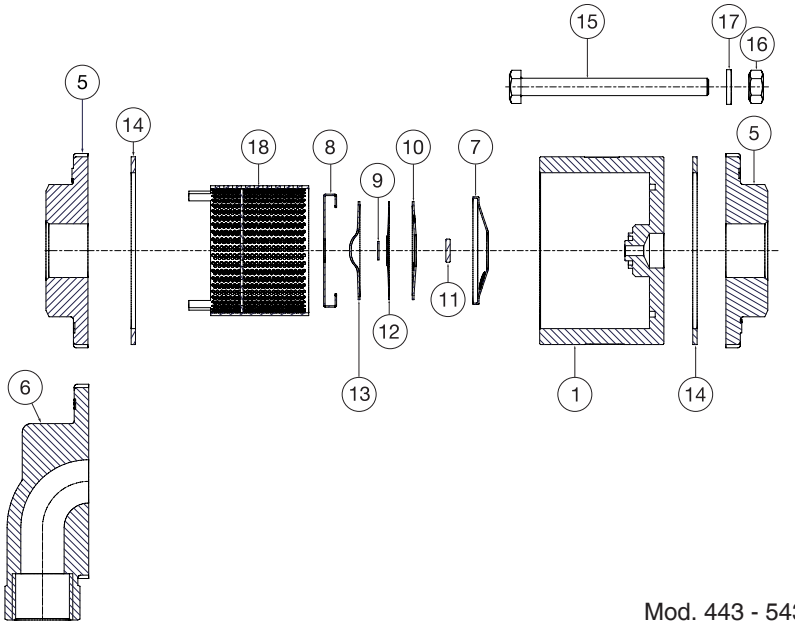

Mod. 443 - 543

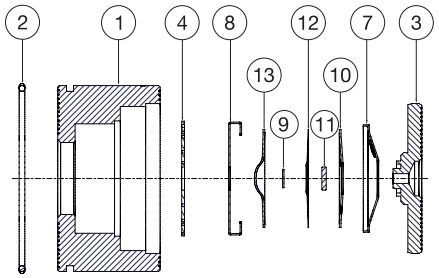

Mod. 444

MODELL		443					543	444		
R1		1/4”	3/8”	1/2”	3/4”	1”	1/2”			
ANSCHLÜSSE		Whitworth-Innengewinde für Gas, zylindrisch, ISO 228/1 (DIN-259)								
		NPT-Gewinde ANSI/ASME B1.20.1								
		SW Einschweißend ASME B16.11								
DN								15	20	25
ANSCHLÜSSE								Montage zwischen Flanschen:		
								EN,DIN und UNE (PN-6,10,16,25 und 40)		
								ASA (ANSI) (PSI 150 [außer DN-15], 300)		
								Sonstige Normen (NF, BS usw.)		
H		75,00	75,00	75,00	80,00	90,00	89,50	25,00	31,50	35,50
L		68	68	68	68	68	68	52	66	72
L1		34,00	34,00	34,00	34,00	34,00	34,00	25,00	27,25	32,25
GEWICHT IN kgs.		1,00	1,00	1,00	0,90	0,90	1,00	0,23	0,34	0,61
CODE 2108-	GAS	443.8042	443.8382	443.8022	443.8342	443.8102	543.8022			
	NPT	443.80421	443.83821	443.80221	443.83421	443.81021	543.80221			
	SW	443.80422	443.83822	443.80222	443.83422	443.81022				
	FLANSCHE							444.8022	444.8342	444.8102

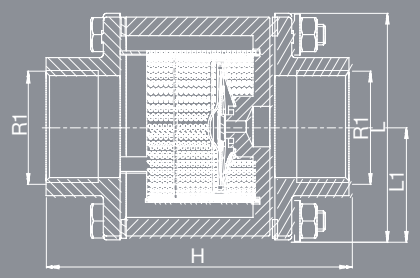

Mod. 443

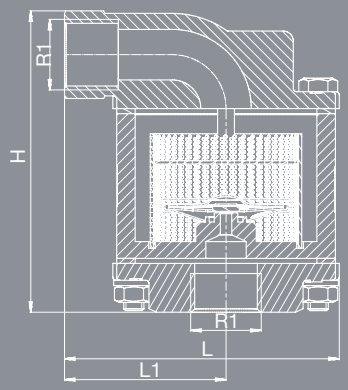

Mod. 543

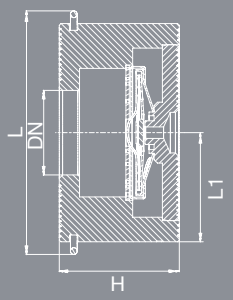

Mod. 444

Luft.

Kondensat.

Dampf.

Funktionsprinzip

Die Thermostatfunktion des Druckausgleichselements macht es möglich, dass Kondensat und Kaltluft bei Inbetriebnahme frei abgelassen werden können.
Wenn sich die Temperatur des Kondensats dem Wert der Sättigungstemperatur nähert, schließt sich das Druckausgleichselement und verhindert somit den Durchfluss von Dampf.
Sobald sich das Kondensat abgekühlt hat, öffnet sich das Druckausgleichselement wieder und das Kondensat wird abgelassen. Ist erneut Dampf vorhanden, wiederholt sich der Zyklus, das Druckausgleichselement schließt sich wieder usw.

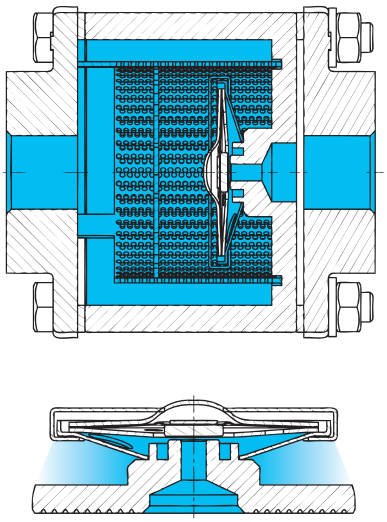

Geöffnet

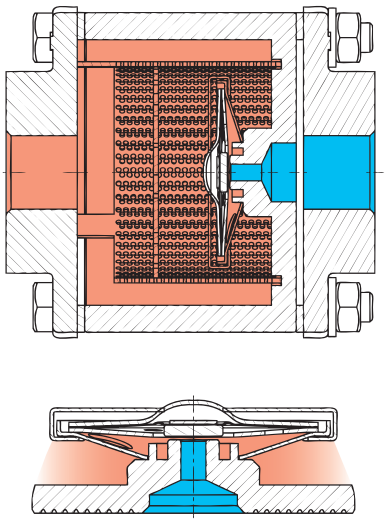

Beginnt sich zu schließen

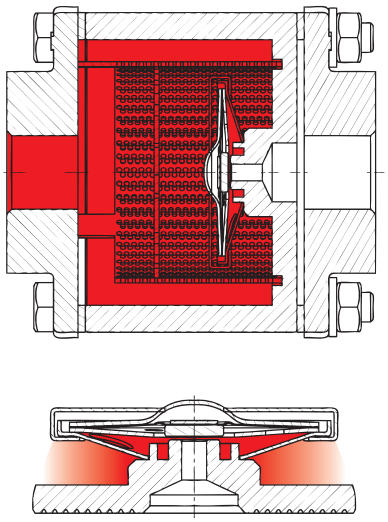

Vollständig geschlossen

Durchsatzdiagramm

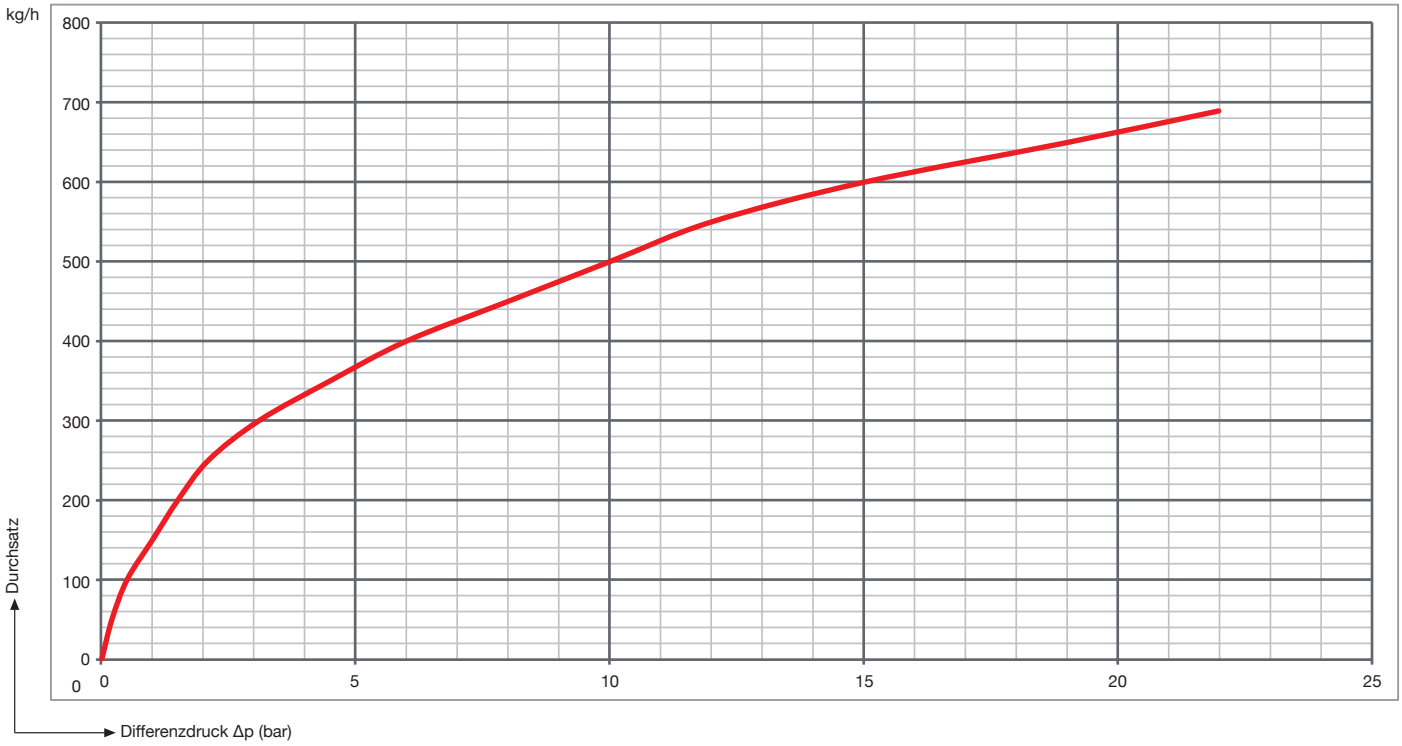

VERGLEICH HERKÖMMLICHER THERMOSTATABLEITER MIT FLANSCHANSCHLUSS UND THERMOSTATABLEITER		
	Herkömmlicher Thermostatableiter mit Flanschanschluss	Thermostatableiter Mod. 444
Abstand	165	35,5
Gewicht	4 kgs.	0,6 kgs.
Filterkapazität		Ähnlich (1)
Wartung		30% schneller

(1) Die Filterkapazität des Modells 443 ist 400 % höher.

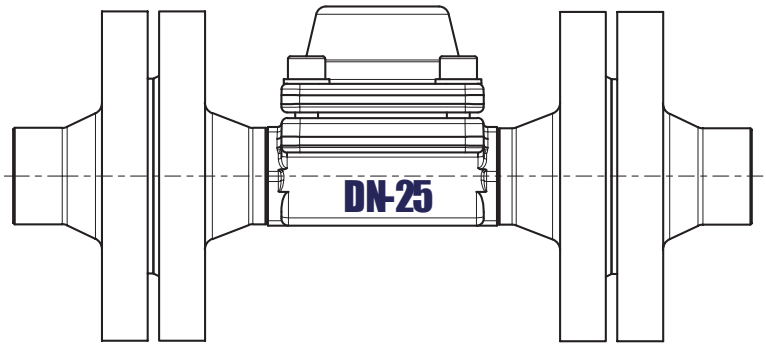

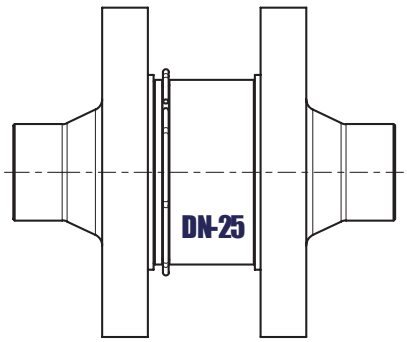

Mod. 444

VYC industrial, sau
1914 gegründet
www.vycindustrial.com
Avenc del Daví, 22 Pol. Ind. Can Petit 08227 TERRASSA (Barcelona) SPAIN
+34 93 735 76 90 119 info@vycindustrial.com

Unverbindliche Informationsbroschüre, unterliegt unseren allgemeinen Verkaufsbedingungen.