Contrôleur de circulation a glace

Modèle 265

Contrôleur de circulation a double glace

Raccordement vissée Modèle 365
Raccordement à brides Modèle 366

Pour s'assurer de l'écoulement, du sens de l'écoulement et de l'état du fluide dans un tronçon de tuyauterie.
Aide à détecter les blocages de vannes, de filtres et d'autres équipements de la ligne.
Permet en particulier de vérifier le fonctionnement correct des purgeurs de condensats et de s'assurer qu'il n'y a aucune perte de vapeur, en évitant ainsi les coûts qui en résultent.
Permet d'observer la viscosité, la turbidité et, en particulier, la couleur d'un produit lors des différentes phases de son processus de production.
Applicables aux canalisations de transport de liquides, de vapeur et de leurs condensats, etc. dans tout type d'industrie (chimique, pétrochimique, pharmaceutique, alimentation, etc.).
En conformité avec les exigences de la directive 2014/68/EU.
Vérification CE des hublots certifiés par TÜV Rheinland Industrie Service GmbH, Notified Body for Pressure Equipment ID-No. 0035.
Examen CE de vérification finale de produit (Module B) certifié par: TÜV Rheinland Ibérica ICT, S.A.
En conformité avec la directive ATEX 2014/34/EU "Appareils et systèmes de protection destinés à être utilisés en atmosphères potentiellement explosives".

Caractéristiques

— Longueur de montage réduite selon EN-558-1 série 1.
— Matériaux spécialement choisis pour leur résistance à l'usure, à la température et à la corrosion. Entièrement recyclables.
— Hublots d'observation circulaires en borosilicate selon DIN-7080, d'une grande stabilité chimique, d'une pureté et d'une homogénéité extraordinaires. Faible coefficient de dilatation thermique. Précontraints par traitement thermique pour assurer une grande résistance mécanique. Résistance élevée aux changements brusques de température, de pression et à l'agression chimique, ce qui garantit une longue durée de vie. Rectification parfaite des portées de joint. En cas de rupture accidentelle, la vitre ne se brise pas en projetant des morceaux.
— Construction simple.
— Exempts de composants mobiles, ce qui garantit une maintenance minimum.
— Compacts et solides. Dimensions et poids réduits, ce qui facilite leur entreposage.
— Conception permettant une visualisation claire et précise du fluide.
— Installation aisée avec possibilité de montage en toute position.
— Les conditions de fonctionnement et de montage sont spécifiées par marquage sur le corps.
— Silencieux.
— Tous les hublots sont strictement testés et vérifiés.
— Chaque élément est numéroté, enregistré et contrôlé. Sur demande préalable, le hublot sera accompagné de certificats de matériaux, de coulées, d'essais et de rendements.

IMPORTANT
Nous recommandons, si nécessaire, l'utilisation de gaines textiles d'isolation thermique et acoustique modèle 008.
Sur demande:
— Possibilité de fabrication en matériaux d'autres types, pour conditions de travail spéciales (hautes températures, fluides, etc.).
— Autres raccordements.
— Lamelles de mica. En combinaison avec des vitres transparentes, elles augmentent leur durée de vie lorsqu'on travaille sous hautes pressions et températures. Elles les protègent également contre l'érosion, résultant de l'effet des composants chimiques corrosifs, des solutions alcalines, des eaux de la chaudière, de la vapeur, des produits caustiques, des acides fluorhydriques, des acides phosphoriques chauds et concentrés, des hydroxydes de sodium et de potassium et d'autres milieux contaminés, visqueux ou corrosifs.
Applicables aux hublots d'observation pour centrales électriques, centrales thermiques, raffineries de pétrole, pétrochimiques, récipients sous pression, fertilisants, sucreries, usines à papier, etc.

VYC

EN ASME/FNPT ASME/SW ASME/ANSI

N°. PIECE	PIECE	MODELE 265-365							
		MATERIAUX							
		ACIER AU CARBONE				ACIER INOXYDABLE			
1	Corps	Acier au carbone (EN-1.0580)(1)				Acier inoxydable (EN-1.4401)			
2	Couvercle	Acier au carbone (EN-1.0580)(1)				Acier inoxydable (EN-1.4401)			
3	Joint	Graphite							
4	Vitre	Borosilicate							
5	Vis	Acier au carbone (EN-1.1191)				Acier inoxydable (EN-1.4401)			
6	Rondelle	Acier au carbone (EN-1.1141)				Acier inoxydable (EN-1.4401)			
R		1/2" à 2" (GAS,NPT, SW)							
PN		40				40			
CONDITIONS DE TRAVAIL	PRESSION EN bar	40	35	28	24	40	34	32	29
	TEMPÉRATURE MAX. EN ºC	120	200	280	280	120	200	280	280
	TEMPÉRATURE MIN. EN ºC	-10				-60			

(1) R.1/2” à 1 en Acler au carbone (EN-1.1191)

N°. PIECE	PIECE	MODELE 366															
		MATERIAUX															
		ACIER AU CARBONE								ACIER INOXYDABLE							
1	Corps	Acier au carbone (EN-1.0580)(1)								Acier inoxydable (EN-1.4401)							
2	Couvercle	Acier au carbone (EN-1.0580)(1)								Acier inoxydable (EN-1.4401)							
3	Joint	Graphite															
4	Vitre	Borosilicate															
5	Vis	Acier au carbone (EN-1.1191)								Acier inoxydable (EN-1.4401)							
6	Rondelle	Acier au carbone (EN-1.1141)								Acier inoxydable (EN-1.4401)							
7	Goujon	Acier au carbone (EN-1.1181)								Acier inoxydable (EN-1.4401)							
8	Écrou	Acier au carbone (EN-1.1141)								Acier inoxydable (EN-1.4401)							
9	Bride d’entrée	Acier au carbone (EN-1.0460)								Acier inoxydable (EN-1.4401)							
10	Bride sortie	Acier au carbone (EN-1.0308)								Acier inoxydable (EN-1.4401)							
DN		15 à 200 (EN, ANSI)															
PN		16				40				16				40			
CONDITIONS DE TRAVAIL	PRESSION EN bar	15	13	12	11	39	35	33	31	16	14	13	13	37	35	33	32
	TEMPÉRATURE MAX. EN ºC	120	200	250	280	120	200	250	280	120	200	250	280	120	200	250	280
	TEMPÉRATURE MIN. EN ºC	-10								-60							

(1) DN-15 à 25 en Acier au carbone (EN-1.1191)

RESTRICTIONS SUPPLÉMENTAIRES:
PN-16 DN-200 PMS-8,5 bar
PN-40 DN-100 PMS-25 bar
PN-40 DN-125 PMS-25 bar
PN-40 DN-150 PMS-16 bar

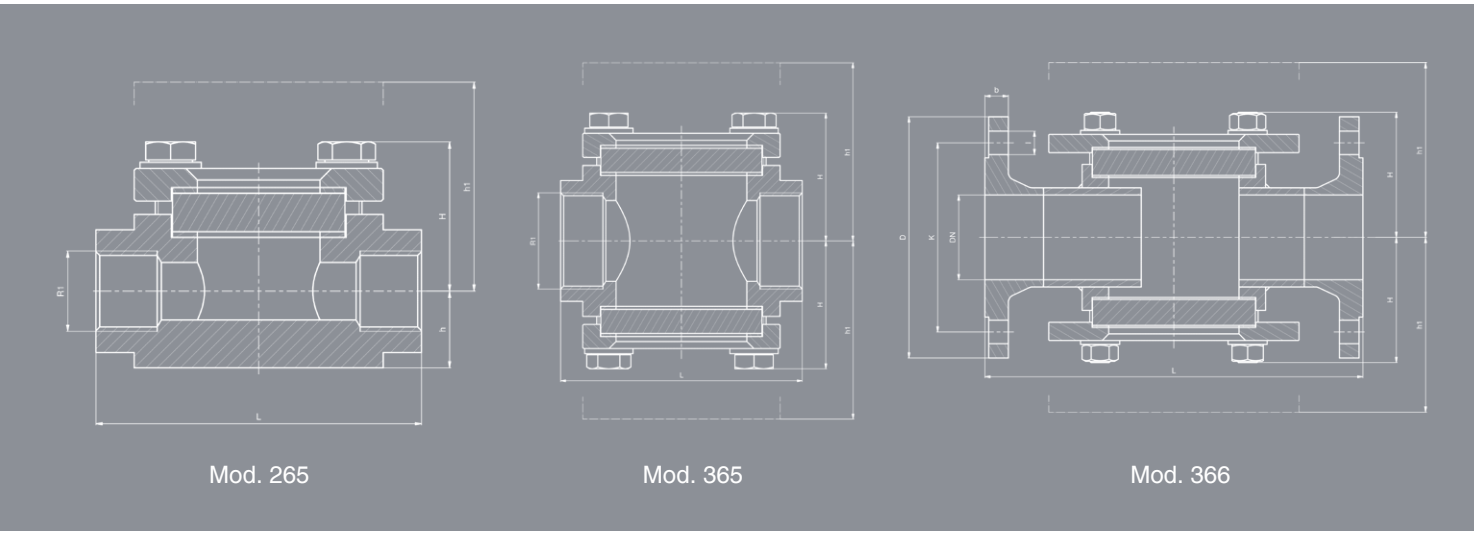

Mod. 265 Mod. 365 Mod. 366

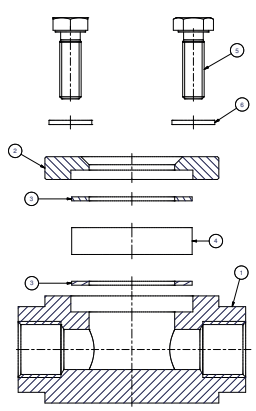

Mod. 265

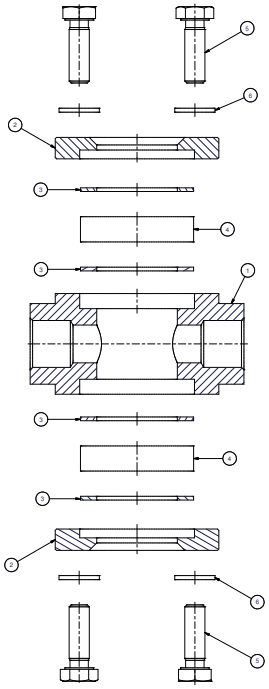

Mod. 365

Mod. 366
DN15, DN20, DN25

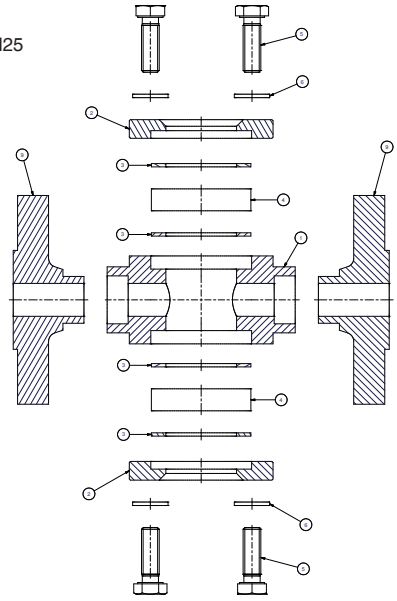

DN32, DN40, DN50

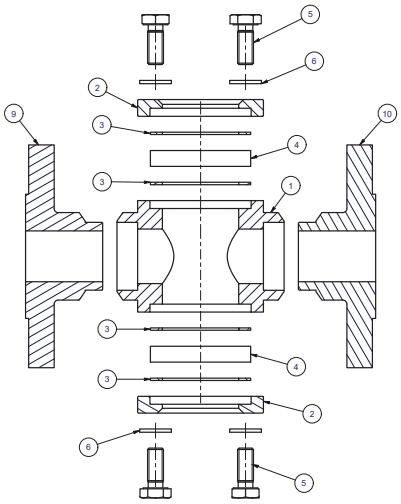

DN65, DN80, DN100, DN125, DN150 et DN200

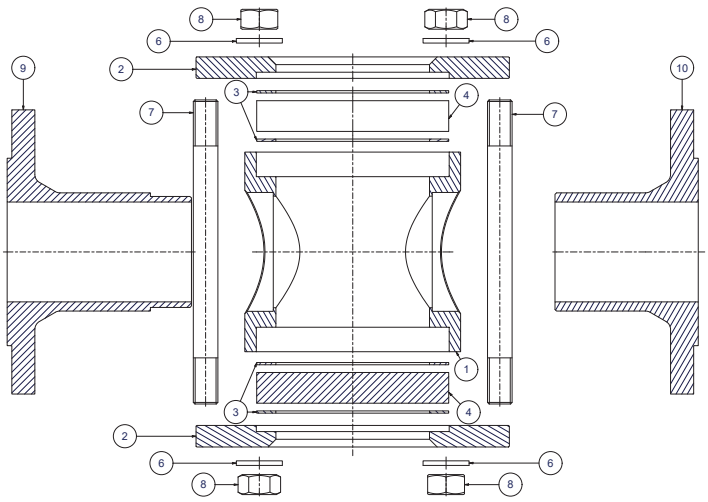

Installation

Peut être installé après des vannes, des filtres et d'autres équipements de la ligne.

En cas d'installation après un purgeur de condensats, il faut le monter sur son point le plus bas. Si le purgeur est à évacuation intermittente, il est recommandé de l'installer 1 mètre en aval pour éviter l'usure par érosion.
Prévoir des vannes d'arrêt qui permettent de sectionner et d'effectuer des maintenances.

Porter des lunettes de protection lorsqu'on observe l'écoulement du flux par un hublot.

Maintenance

Dans certaines applications, l'érosion se produit par l'effet des composants chimiques corrosifs, des solutions alcalines, des eaux de la chaudière, de la vapeur, des produits caustiques, des acides fluorhydriques, des acides phosphoriques chauds et concentrés, des hydroxydes de sodium et de potassium et d'autres milieux contaminés, visqueux ou corrosifs. S'il existe des signes d'usure, changer immédiatement la vitre.

Il faut rappeler qu'avant de démonter le hublot, il est nécessaire de dépressuriser et de sectionner la zone à l'aide des vannes d'arrêt.
Il faut également vérifier quel est le fluide transporté pour prendre, le cas échéant, des précautions supplémentaires, afin de prévenir tout accident. Une fois hors pression et à une température normalisée, le hublot peut être démonté de son emplacement.

Desserrer les écrous (8) ou les vis (5), retirer les rondelles (6), puis démonter le couvercle (2). Retirer les joints (3) et la vitre (4). Nettoyer l'encastrement.
Poser la nouvelle vitre (4) en intercalant les joints (3). Insérer le couvercle (2), placer les rondelles (6) dans leur position, puis visser les écrous (8) ou les vis (5) à leur couple de serrage.

MODELE			265			365					
R1			1/2"	3/4"	1"	1/2"	3/4"	1"	11/4"	11/2"	2"
CONNEXION			Female Gas Whitworth cylindrical thread ISO 228/1 (DIN-259)								
			NPT thread, ASME B1.20.1								
			Ends for welding SW ASME B16.11								
H			39,00	45,00	57,00	39,00	45,00	57,00	62,00	75,50	92,50
h			20	25	30						
h_1			60,00	66.00	87,00	60,00	66,00	87,00	92,00	110,00	130,00
L			85	95	105	85	95	105	105	120	140
POIDS EN kgs.			1,42	2,32	3,60	1,58	2,59	3,80	4,92	7,35	11,53
CODE 2101–	ACIER AU CARBONE	GAS	265.8024	265.8344	265.8104	365.8024	365.8344	365.8104	365.8144	365.8124	365.8204
		NPT	265.80241	265.83441	265.81041	365.80241	365.83441	365.81041	365.81441	365.81241	365.82041
		SW	265.80242	265.83442	265.81042	365.80242	365.83442	365.81042	365.81442	365.81242	365.82042
	ACIER INOXYDABLE	GAS	265.8022	265.8342	265.8102	365.8022	365.8342	365.8102	365.8142	365.8122	365.8202
		NPT	265.50221	265.83421	265.81021	365.80221	365.83421	365.81021	365.81421	365.81221	365.82021
		SW	265.50222	265.83422	265.81022	365.80222	365.83422	365.81022	365.81422	365.81222	365.82022

MODELE		366																							
DN		15				20				25				32				40				50			
CONNEXION		I - Brides PN-16 EN-1092-1																							
		II - Brides PN-40 EN -1092-1																							
		III - Brides classe 150 lbs ASME B16.5																							
		IV - Brides classe 300 lbs ASME B16.5																							
		I	II	III	IV	I	II	III	IV	I	II	III	IV	I	II	III	IV	I	II	III	IV	I	II	III	IV
H		39,00				45,00				57,00				62,00				75,50				92,50			
h_1		60,00				66,00				87,00				92,00				110,50				130,00			
L		130				150				160				180				200				230			
D		95	95	90	95	105	105	100	115	115	115	110	125	140	140	115	135	150	150	125	155	165	165	150	165
K		65,00	65,00	60,30	66,70	75,00	75,00	69,90	82,60	85,00	85,00	79,40	88,90	100,00	100,00	88,90	98,40	110,00	110,00	98,40	114,30	125,00	125,00	120,70	127,00
l		14,00	14,00	15,90	15,90	14,00	14,00	15,90	19,10	14,00	14,00	15,90	19,10	18,00	18,00	15,90	19,10	18,00	18,00	15,90	22,20	18,00	18,00	19,10	19,10
b		16,00	16,00	11,20	14,30	18,00	18,00	12,70	15,90	18,00	18,00	14,30	17,50	18,00	18,00	15,90	19,10	18,00	18,00	17,50	20,70	18,00	20,00	19,10	22,30
N°. PERÇAGES		4				4				4				4				4				4			8
POIDS EN kgs.		3,06				4,69				6,60				9,07				12,00				18,00			
CODE 2101–366.	ACIER AU CARBONE	5024	8024	50241	80241	5344	8344	53441	83441	5104	8104	51041	81041	5144	8144	51441	81441	5124	8124	51241	81241	5204	8204	52041	82041
	ACIER INOXYDABLE	5022	8022	50221	80221	5342	8342	53421	83421	5102	8102	51021	81021	5142	8142	51421	81421	5122	8122	51221	81221	5202	8202	52021	82021

MODELE		366																							
DN		65				80				100				125				150				200			
CONNEXION		I - Brides PN-16 EN-1092-1																							
		II - Brides PN-40 EN -1092-1																							
		III - Brides classe 150 lbs ASME B16.5																							
		IV - Brides classe 300 lbs ASME B16.5																							
		I	II	III	IV	I	II	III	IV	I	II	III	IV	I	II	III	IV	I	II	III	IV	I	II	III	IV
H		109,00				116,50				125,50				141,00				160,00				196,00			
h_1		128,00				135,50				144,50				163,00				182,00				218,00			
L		290				310				350				400				480				600			
D		185	185	180	190	200	200	190	210	220	235	230	255	250	270	255	280	285	300	280	320	340		345	
K		145,00	145,00	139,70	149,20	160,00	160,00	152,4	168,30	180,00	190,00	190,50	200,00	210,00	220,00	215,90	235,00	240,00	250,00	241,30	269,90	295,00		298,50	
l		18,00	18,00	19,10	22,20	18,00	18,00	19,10	22,20	18,00	22,00	19,10	22,20	18,00	26,00	22,20	22,20	22,00	26,00	22,20	22,20	22,00		22,20	
b		18,00	22,00	22,30	25,40	20,00	24,00	23,90	28,60	20,00	24,00	23,90	31,80	22,00	26,00	23,90	35,00	22,00	28,00	25,40	36,60	24,00		28,60	
N°. PERÇAGES		8	8	4	8	8		4	8	8				8				8			12	12		8	
POIDS EN kgs.		18,15				20,20				31,53				45,19				64,37				110,80			
CODE 2101–366.	ACIER AU CARBONE	5224	8224	52241	82241	5304	8304	53041	83041	5404	8404	54041	84041	5504	8504	55041	85041	5604	8604	56041	86041	5804		58041	
	ACIER INOXYDABLE	5222	8222	52221	82221	5302	8302	53021	83021	5402	8402	54021	84021	5502	8502	55021	85021	5602	8602	56021	86021	5802		58021	

VYC industrial, sau
Fondée en 1914

Catalogue informatif, sans engagement de notre part, conformément à nos Conditions Générales de Vente.

www.vycindustrial.com
Avenc del Daví, 22 Pol. Ind. Can Petit 08227 TERRASSA (Barcelona) SPAIN
+34 93 735 76 90 119 info@vycindustrial.com