Robinet a soupape d'arrêt à soufflet

Modèle 248

VYC

EN ASME/ANSI

Robinet a soupape d'arrêt à soufflet, sans entretien, conçu avec un axe externe et un support de guidage pour éviter les émissions atmosphériques des soupapes conventionnelles.
Pour travailler avec de la vapeur d'eau, de l'eau chaude et surchauffée, de l'huile thermique, de l'eau de procédé, des gaz, du glycol, de l'air comprimé, des fluides neutres, etc.
Applicable dans les industries de procédé, la construction navale, les systèmes de climatisation, les installations et les systèmes avec de l'huile thermique, les installations de vide, etc.
Conformément aux exigences de la directive sur les équipements sous pression 2014/68/EU.

Caractéristiques

— La conception et la fabrication sont conformes à la norme EN 13709.
— Les distances entre les brides sont conformes à la norme EN 558 série1 et ASME B16.10.
— Les brides sont conformes à la norme EN 1092-1, EN-1092-2 et ASME B16.5.
— La conception et le concept respectent l'environnement.
— Matériaux spécialement choisis pour leur résistance à l'usure, à la température et à la corrosion.
— La soupape ne contient ni silicone ni amiante.
— Construction simple.
— Installation facile avec possibilité de montage dans n'importe quelle position entre 270º et 90º.
— Partie intérieure du corps dessinée de façon à offrir un profil du flux favorable.
— Longue durée de vie et efficacité opérationnelle élevée.
— Entretien pratiquement nul.
— Axe avec indicateur d'ouverture, sécurité de torsion et graisseur.
— Axe avec filetage externe qui permet d'avoir des températures de travail plus élevées et un cycle de vie plus long.
— Presse-étoupe de sécurité avec bagues en graphite de haute qualité. Ils garantissent une sécurité totale en évitant les émissions atmosphériques dans l'éventualité peu probable d'une rupture de soufflet. C'est une exigence de la norme DIN 4754 pour les installations de fluide thermique.
— Obturateur amovible conçu pour empêcher la transmission de vibrations dans l'axe de la soupape.
— Soufflet à double paroi, robuste, soudé à l'axe et formant un ensemble d'étanchéité avec la bague et le disque, sans possibilité de rotation pour éviter des cassures.
— Le disque soufflet est concave et il est lié au soufflet. Cela nous permet de réaliser des économies d'énergie et cela contribue à ce que la zone du volant soit à une température adéquate pour la sécurité de l'opérateur.
— Soufflet en acier inoxydable soudé au plasma. Étanchéité testée avec de l'hélium, ce qui implique une résistance et une fiabilité absolue.
— Support de guidage renforcé et conçu en guise de pont qui agit comme une isolation thermique.
— Volant ergonomique avec bouchon de protection de l'axe.
— Conformément aux critères de sécurité la vanne forme un ensemble indissociable. Pour fixer la vanne à tout point d'ouverture ou de fermeture il faut employer des systèmes externes de blocage, ne jamais démonter le volant.
— Surfaces d'obturation traitées, rectifiées, rodées et brunies, permettant d'obtenir une excellente étanchéité, supérieure à celle exigée par la norme EN 12266-1classe A.
— Toutes les soupapes sont rigoureusement testées et vérifiées.
— Tous les composants son numérotés, enregistrés et contrôlés. Sur demande préalable, les certificats relatifs aux matériaux, aux coulées, aux essais et aux rendements seron joints à la soupape, ainsi que le manuel d'instructions conformément à P.E.D. 2014/68/EU.

IMPORTANT
Nous recommandons, si nécessaire, l'utilisation de gaines textiles d'isolation thermique et acoustique modèle 008.
Sur demande:
— Possibilité de fabrication en matériaux d'autres types, pour conditions de travail spéciales (hautes températures,
— Autres connexions.
— Obturateur avec cône de régulation.
— Obturateurs souples.

Nº PIECE	PIECE	FONTE NODULAIRE	ACIER AU CARBONE	ACIER INOXYDABLE
1	Corp	Fonte nodulaire (EN-5.3103)	Acier au carbone (EN-1.0619)	Acier inoxydable (EN-1.4408)
2	Siège	Acier inoxydable (EN-1.4021)	Acier inoxydable (EN-1.4021)	Acier inoxydable (EN-1.4408)
3	Obturateur conique (1)	Acier inoxydable(EN-1.4021)	Acier inoxydable (EN-1.4021)	Acier inoxydable (EN-1.4401) + Stellite nº6
4	Barrette	Acier inoxydable (EN-1.4301)	Acier inoxydable (EN-1.4301)	Acier inoxydable (EN-1.4401)
5	Axe	Acier inoxydable (EN-1.4021)	Acier inoxydable (EN-1.4021)	Acier inoxydable (EN-1.4401)
6	Soufflet	Acier inoxydable (EN-1.4301)	Acier inoxydable (EN-1.4301)	Acier inoxydable (EN-1.4404)
7	Disque soufflet	Acier inoxydable (EN-1.4301)	Acier inoxydable (EN-1.4301)	Acier inoxydable (EN-1.4401)
8	Joint corps	Graphite + Acier inoxydable (EN-1.4301)	Graphite + Acier inoxydable (EN-1.4301)	Graphite + Acier inoxydable (EN-1.4401)
9	Guide de support	Fonte nodulaire (EN-5.3103)	Acier au carbone (EN-1.0619)	Acier inoxydable (EN-1.4408)
10	Goujon/Vis	Acier au carbone (EN-1.1191)	Acier au carbone (EN-1.1191)	Acier inoxydable (EN-1.4401)
11	Ecrou	-	Acier au carbone (EN-1.1141)	Acier inoxydable (EN-1.4401)
12	Etoupage	Graphite	Graphite	Graphite
13	Presse-étoupe	Acier au carbone (EN-1.1191)	Acier au carbone (EN-1.1191)	Acier inoxydable (EN-1.4305)
14	Barrette	Acier au carbone (EN-1.1231)	Acier au carbone (EN-1.1231)	Acier inoxydable (EN-1.4301)
15	Indicateur ouverture	Acier au carbone (EN-1.0037)	Acier au carbone (EN-1.0037)	Acier inoxydable (EN-1.4301)
16	Guide	Acier au carbone (EN-1.1191)	Acier au carbone (EN-1.1191)	Laiton (EN-CW617N)
17	Graisseur	Laiton (EN-CW617N)	Laiton (EN-CW617N)	Laiton (EN-CW617N)
18	Volant	Acier au carbone (EN-1.0517)	Acier au carbone (EN-1.0517)	Acier au carbone (EN-1.0517)
19	Bouchon	Acier au carbone (EN-1.1191)	Acier au carbone (EN-1.1191)	Acier au carbone (EN-1.1191)
20	Rondelle de guidage	Acier inoxydable (EN-1.4301)	Acier inoxydable (EN-1.4301)	Acier inoxydable (EN-1.4301)
21	Plaque	Aluminium	Aluminium	Aluminium

DN		15 à 200 (EN, ANSI)											
PN		16				40							
CONDITIONS DE TRAVAIL EN 1092-1	PRESSION [bar]	16,00	15,50	14,70	11,20	40,00	37,10	33,30	23,80	40,00	40,00	33,70	27,40
	TEMPÉRATURE MAXIMALE [ºC]	RT	150	200	350	RT	100	200	400	RT	100	200	400
	TEMPÉRATURE MINIMALE [ºC]	-10				-10				-40			
CLASSE						150#							
CONDITIONS DE TRAVAIL 150# ASME B16.5	PRESSION [bar]					19,60	17,70	13,80	5,50	19,00	16,20	13,70	6,50
	TEMPÉRATURE MAXIMALE [ºC]					RT	100	200	425	RT	100	200	400
	TEMPÉRATURE MINIMALE [ºC]					-29				-29			
CLASSE						300#							
CONDITIONS DE TRAVAIL 300# ASME B16.5	PRESSION [bar]					51,10	46,60	43,80	28,80	49,60	42,20	35,70	29,40
	TEMPÉRATURE MAXIMALE [ºC]					RT	100	200	425	RT	100	200	400
	TEMPÉRATURE MINIMALE [ºC]					-29				-29			

(1) Obturateur équilibré en versions DN-200 Acier au carbone et Acier inoxydable.
RT: Room Temperature (-10 °C à 50 °C).

MODÈLE		248																			
DN		15				20				25				32				40			
NPS		1/2"				3/4"				1"				1 1/4"				1 1/2"			
CONNEXIONS		I - Brides PN-16 EN 1092-2																			
		II - Brides PN-40 EN 1092-1																			
		III - Brides Classe 150 lbs ASME / ANSI B16.5																			
		IV - Brides Classe 300 lbs ASME / ANSI B16.5																			
H (PN16, PN40)		192				192				207				207				245			
H (classe 150 lbs et 300 lbs)		240				240				256				267				325			
L EN-558 (PN-16, PN40)		130				150				160				180				200			
L ASME B16.10 (classe 150 lbs)		108				117				127				140				165			
L ASME B16.10 (classe 300 lbs)		152				178				203				216				229			
B		140				140				160				160				180			
		I	II	III	IV	I	II	III	IV	I	II	III	IV	I	II	III	IV	I	II	III	IV
D		95	95	90	95	105	105	100	115	115	115	110	125	140	140	115	135	150	150	125	155
K		65,00	65,00	60,30	66,70	75,00	75,00	69,90	82,60	85,00	85,00	79,40	88,90	100,00	100,00	88,90	98,40	110,00	110,00	98,40	114,30
l		14,00	14,00	15,90	15,90	14,00	14,00	15,90	19,10	14,00	14,00	15,90	19,10	18,00	18,00	15,90	19,10	18,00	18,00	15,90	22,20
b		16,00	16,00	11,20	14,30	18,00	18,00	12,70	15,90	18,00	18,00	14,30	17,50	18,00	18,00	15,90	19,10	18,00	18,00	17,50	20,70
Nº FORAGES		4				4				4				4				4			
POIDS EN kgs.	FONTE NODULAIRE	3,80		-		4,40		-		5,60		-		7,10		-		9,10		-	
	ACIER AU CARBONE	4,20		4,00	5,00	4,80		6,00	7,00	6,20		8,00	10,00	7,80		12,00	14,00	10,00		16,00	19,00
	ACIER INOXYDABLE																				
CODE 2005-248.	FONTE NODULAIRE	5026	-	-	-	5346	-	-	-	5106	-	-	-	5146	-	-	-	5126	-	-	-
	ACIER AU CARBONE	-	8024	80241	80242	-	8344	83441	83442	-	8104	81041	81042	-	8144	81441	81442	-	8124	81241	81242
	ACIER INOXYDABLE	-	8022	80221	80222	-	8342	83421	83422	-	8102	81021	81022	-	8142	81421	81422	-	8122	81221	81222

* Fonte
** Forgé

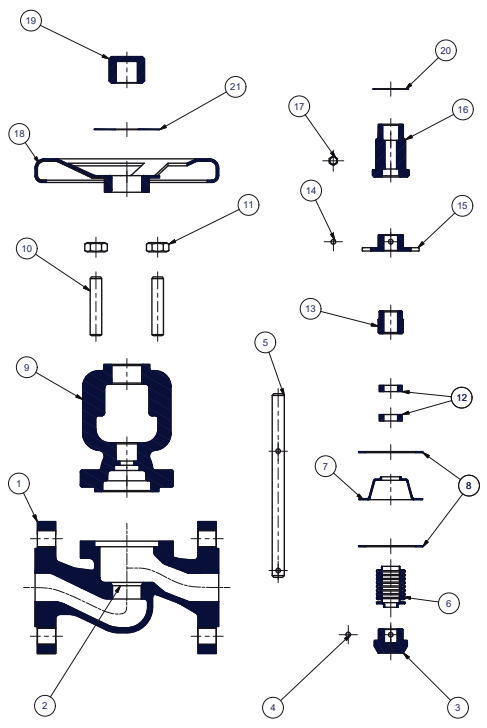

RESTRICTIONS SUPLEMENTAIRES:
PN-16 DN200 PMS-14 bar
PN-40 DN125 PMS-28 bar
PN-40 DN150 PMS-21 bar
PN-40 DN200 PMS-14 bar

COEFFICIENT DE DEBIT EN 60534-2-3 Eau à 20ºC	
DN	Kvs m3/h Δp= 1 bar
15	4,70
20	6,80
25	11,40
32	16,30
40	29,00
50	43,50
65	74,00
80	109,00
100	172,00
125	277,00
150	408,00
200	708,00

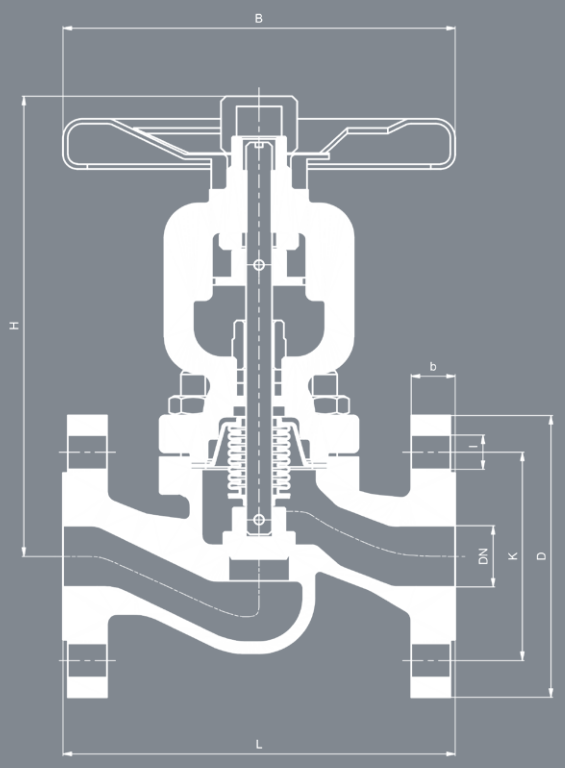

248																											
50				65				80				100				125				150				200			
2"				2 1/2"				3"				4"				5"				6"				8"			
I - Brides PN-16 EN 1092-2																											
II - Brides PN-40 EN 1092-1																											
III - Brides Classe 150 lbs ASME / ANSI B16.5																											
IV - Brides Classe 300 lbs ASME / ANSI B16.5																											
253				295				328				385				427				480				672			
*315/**348				330				380				405				455				513				683			
230				290				310				350				400				480				600			
203				216				241				292				356				406				495			
267				292				318				356				400				444				559			
200				220				250				300				350				400				450			
I	II	III	IV	I	II	III	IV	I	II	III	IV	I	II	III	IV	I	II	III	IV	I	II	III	IV	I	II	III	IV
165	165	150	165	185	185	180	190	200	200	190	210	220	235	230	255	250	270	255	280	285	300	280	320	340	375	345	380
125,00	125,00	120,70	127,00	145,00	145,00	139,70	149,20	160,00	160,00	152,40	168,30	180,00	190,00	190,50	200,00	210,00	220,00	215,90	235,00	240,00	250,00	241,30	269,90	295,00	320,00	298,50	330,20
18,00	18,00	19,10	19,10	18,00	18,00	19,10	22,20	18,00	18,00	19,10	22,20	18,00	22,00	19,10	22,20	18,00	26,00	22,20	22,20	22,00	26,00	22,20	22,20	22,00	30,00	22,20	26,00
18,00	20,00	19,10	22,30	18,00	22,00	22,30	25,40	20,00	24,00	23,90	28,60	20,00	24,00	23,90	31,80	22,00	26,00	23,90	35,00	22,00	28,00	25,40	36,60	24,00	34,00	28,60	41,70
4			8	4	8	4	8	8		4	8	8				8				8			12	12		8	12
11,80		-		20,80		-		27,00		-		39,10		-		54,60	61,90	-		78,70	85,10	-		157,00	164,30	-	
13,00		21,00	26,00	22,80		29,00	38,00	29,70		35,00	51,00	43,00		58,00	76,00	60,00	68,00	78,00	125,00	86,50	93,50	104,00	173,00	172,50	180,50	162,00	297,00
5206	-	-	-	5226	-	-	-	5306	-	-	-	5406	-	-	-	5506	-	-	-	5606	-	-	-	5806	-	-	-
-	8204	82041	82042	-	8224	82241	82242	-	8304	83041	83042	-	8404	84041	84042	-	8504	85041	85042	-	8604	86041	86042	-	8804	88041	88042
-	8202	82021	82022	-	8222	82221	82222	-	8302	83021	83022	-	8402	84021	84022	-	8502	85021	85022	-	8602	86021	86022	-	8802	88021	88022

Diagramme de débits

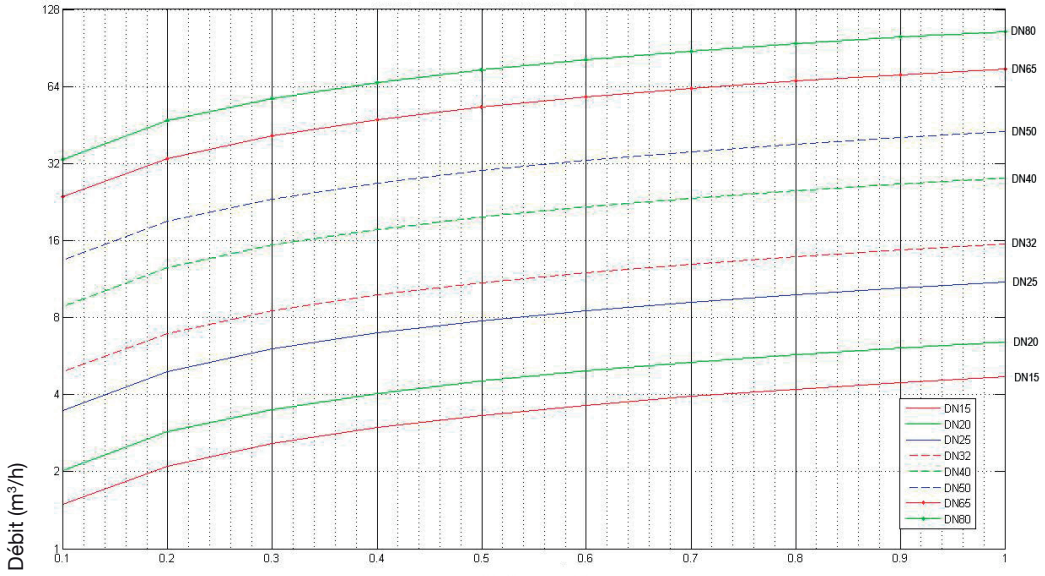

Pression différentielle Δp (bar)

Diagramme de débits

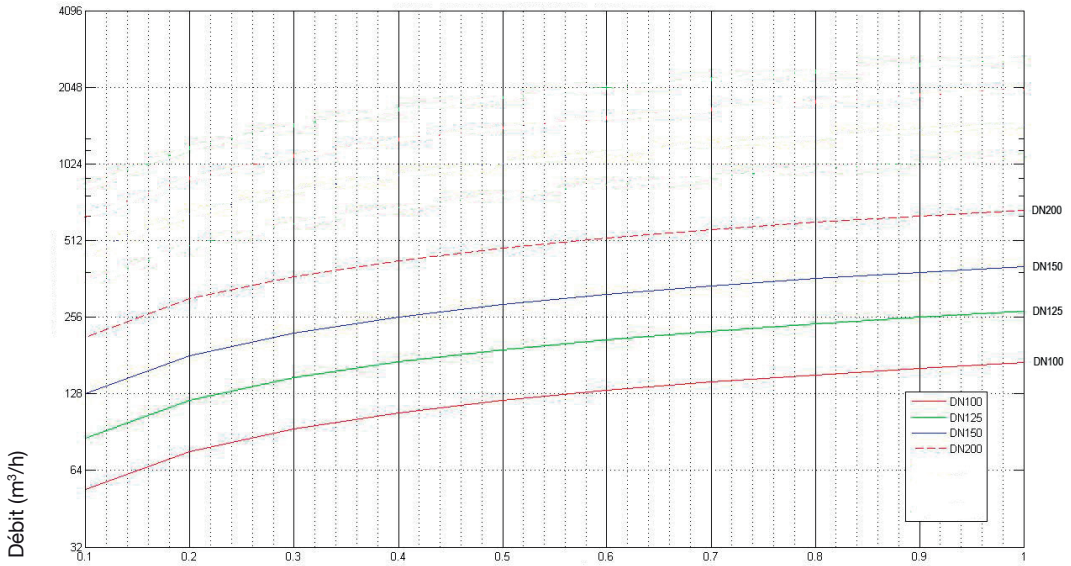

Pression différentielle Δp (bar)

www.vycindustrial.com
Avenc del Daví, 22 Pol. Ind. Can Petit 08227 TERRASSA (Barcelona) SPAIN
+34 93 735 76 90 119 info@vycindustrial.com